指示灯&仪表(1) SD940-1

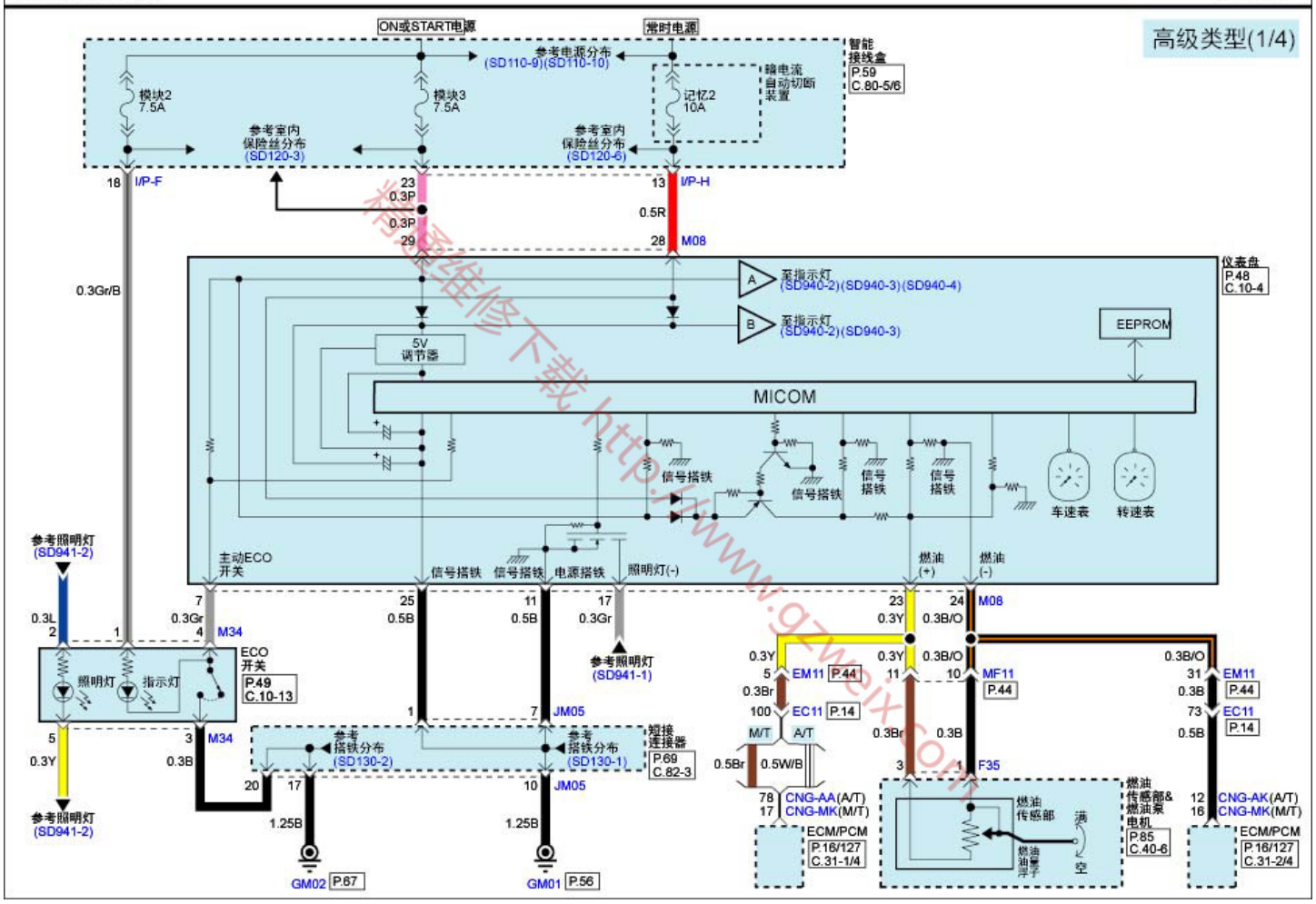

精彩维修下载 http://www.gzweix.com